РОССИЙСКИЙ ПРОИЗВОДИТЕЛЬ
СТРОИТЕЛЬНО-ДОРОЖНОЙ И СПЕЦИАЛЬНОЙ ТЕХНИКИ

Телескопические погрузчики TLH3507 / TLH4007 / TLH3510

СДЕЛАНО В РОССИИ

КЛЮЧЕВЫЕ ПРЕИМУЩЕСТВА

Выдающиеся параметры в своем классе:

- Параметры подъёма:
  Высота подъёма TLH3507 / 4007 - 7,08 м, TLH3510 - 9,15 м
  Вылет на максимальной высоте подъёма TLH3507 / 4007 - 1,08 м, TLH3510 - 2,36 м

Выносливый и долговечный

- Пространственная рама увеличенной жёсткости
- Металлоконструкции изготовлены с применением высокопрочных сталей
- Двигатель с высоким ресурсом

Комфортный

- Комфортная кабина
- Двухсекционная дверь с блокировкой верхней застеклённой секции в открытом состоянии
- Эргономичное управление
- Регулируемая рулевая колонка
- Регулируемая педаль тормоза
- Солнцезащитные шторки лобового и верхнего стекла
- Аудиоподготовка

Безопасный

- Кабина соответствует требованиям FOPS / ROPS
- Стеклоочистители с омывателями лобового, верхнего и заднего окна
- Система блокировки гидросистемы при отсутствии оператора
- Система блокировки опасных движений с индикатором продольной нагрузки
- Кнопка аварийной блокировки гидросистемы
- Рабочие тормоза переднего и заднего моста - многодисковые, мокрого типа
- Светодиодное рабочее освещение

Высокая универсальность

- Гидролиния на стреле для подключения активной навески
- Механический квик-каплер позволяет использовать большой перечень навесного оборудования
- Может передвигаться по дорогам общего пользования

Готов к работе в различных погодных условиях

- Кондиционер и отопитель кабины
- Фильтр кабины
- Воздушный префильтр циклонного типа
- Реверс вентилятора системы охлаждения
- Предпусковой подогреватель двигателя (опция)
- Подогрев сиденья (опция)
- Высокая проходимость 4WD
- Отличная управляемость 2WS / 4WS / crab

Оптимальная базовая комплектация

- Механический квик-каплер
- Паллетные вилы плавающего типа
- Ковш
- Две версии:
  сельскохозяйственного (AG) и строительного (CE) назначения.

Низкие затраты на обслуживание

- Удобный и доступный в обслуживании
- Ремонтопригодный

ТЕХНИЧЕСКИЕ ХАРАКТЕРИСТИКИ

Общие данные

	Модификация AG			Модификация CE		
	TLH-3507	TLH-4007	TLH-3510	TLH-3507	TLH-4007	TLH-3510
Эксплуатационная масса с паллетными вилами, кг	8 569	9 059	9 559	8 649	9 139	9 639
Эксплуатационная масса с базовым ковшом, кг	8 999	9 489	9 989	8 730	9 220	9 720
Максимальная высота подъёма груза паллетными вилами, мм	7 080		9 715	7 080		9 715
Грузоподъёмность (максимальная), кг	3 500	4 000	3 500	3 500	4 000	3 500
Тип ходовой рамы	Пространственная рама, увеличенной жёсткости					
Наличие противовеса	Нет	Есть	Есть	Нет	Есть	Есть
Защита трансмиссии	Нет			Есть		
Тип адаптера под навесное оборудование	Механический квик-каплер, совместимый с навесным оборудованием Manitou					

Базовый комплект навесного оборудования

Паллетные вилы с плавающим захватом	•	
Ковш для лёгких материалов, ёмкость, 2,5 м.куб	•	o
Ковш общего назначения, ёмкость, 1,2 м.куб	o	•

Двигатель

Модель двигателя	ЯМЗ-534190 Четырёхцилиндровый рядный четырехтактный
Тип двигателя	Дизельный двигатель с непосредственным впрыском, турбонаддувом и охлаждением наддувочного воздуха, с электронным управлением
Рабочий объём, л	4,43
Мощность двигателя, кВт (л. с.)	97 (132)
Номинальная частота вращения, об./мин.	2 200
Максимальный крутящий момент, Нм	600

Гидравлическая система

Тип насоса	Насос аксиально-поршневый с регулируемой производительностью
Гидравлика	Система с LS регулированием
Максимальная производительность гидросистемы на максимальных оборотах ДВС, л/мин.	136
Максимальное рабочее давление, бар	240
Расход гидравлического масла / давление (дивертор), л/мин. - бар	90 / 240

Трансмиссия

Тип трансмисии	Гидромеханическая
Тип КПП	Коробка передач (PowerShift)
Тип привода ведущих мостов	Карданная передача
Количество передач: впёред / назад	4 / 3
Максимальная скорость, км/ч	до 37
Колёсная формула	4WD
Режимы управления колёс	2WS / 4WS / crab
Тип дифференциала переднего / заднего моста	Самоблокирующийся дифференциал повышенного трения, LSD/LSD
Тяговое усилие (на первой передаче), кН	65
Тормозная система (рабочий тормоз)	Многодисковые тормоза переднего и заднего моста, "мокрого типа", с гидравлическим приводом
Стояночный тормоз	Встроенный в трансмиссию дисковый тормоз мокрого типа с пружинным включением и гидравлическим выключением с электрогидравлической активацией

• - *Базовая комплектация*

o - *Опциональная комплектация*

РАБОЧИЕ ХАРАКТЕРИСТИКИ

	Модификация AG			Модификация CE		
	TLH-3507	TLH-4007	TLH-3510	TLH-3507	TLH-4007	TLH-3510
Тип рабочего оборудования	Двухсекционная выдвижная стрела с механизмом стабилизации и опрокидывания ковша		Трёхсек-ционная выдвижная стрела с механизмом стабилизации и опрокиды-вания ковша	Двухсекционная выдвижная стрела с механизмом стабилизации и опрокидывания ковша		Трёхсек-ционная выдвижная стрела с механизмом стабилизации и опрокиды-вания ковша
Перекрытие секций стрелы, мм	1 100					
Вылет на максимальной высоте, мм	1 075		2 355	1 075		2 355
Максимальный вылет вперёд, мм	4 040		6 990	4 040		6 990
Грузоподъёмность (на максимальном вылете), кг	1 200	1 500	600	1 200	1 00	600

Электрическая система

Напряжение бортовой сети, В	12
Аккумуляторные батареи, шт x В x Ач	2 x 12 x 80
Генератор переменного тока, В x А	14 x 150
Стартер, В x кВт	12 x 3,8

Габаритные размеры (при транспортировке с навесным оборудованием в сборе)

Длина с паллетными вилами с плавающим захватом, мм	6 700	6 800	6 700	6800
Длина с ковшом для лёгких материалов 2,5 м.куб, мм	6 750	6 850	6 750	6 850
Длина с ковшом общего назначения 1,2 м.куб, мм	6 300	6 400	6 300	6 400
Ширина с паллетными вилами с плавающим захватом, мм	2 370			
Ширина с ковшом для легких материалов 2,5 м.куб, мм	2 450			
Ширина с ковшом общего назначения 1,2 м.куб, мм	2 450			
Высота (по кожуху радиатора кондиционера), мм	2 480			
Дорожный просвет, мм	430			
Минимальный радиус разворота по внешнему колесу, мм	3 930			

Заправочные объёмы

Объём топливного бака, л	153
Объём гидравлического бака, л	130
Объём гидросистемы (с гидравлическим баком), л	150

Шум и вибрация

Уровень шума в кабине, дБ	76

Гарантийный срок

Гарантийный срок, мес. / моточасов	12 / без ограничения

ОСНАЩЕНИЕ

Стандартное оборудование

	Модификация AG			Модификация CE		
	TLH-3507	TLH-4007	TLH-3510	TLH-3507	TLH-4007	TLH-3510
Вилы плавающего типа				•		
Ковш для лёгких материалов с объёмом 2,5 м3		•			o	
Ковш общего назначения с объёмом 1,2 м3		o			•	
Защита трансмиссии		o			•	
Кондиционер и отопитель				•		
Салонный воздушный фильтр				•		
Вентиляция кабины с распределением потоков				•		
Солнцезащитные шторки на лобовом и верхнем стекле				•		
Рулевая колонка, регулируемая по наклону и вылету				•		
Сиденье оператора с механической подвеской, с подлокотниками, подголовником и ремнём безопасности				•		
Аудиоподготовка				•		
Двухсекционная дверь кабины оператора с блокировкой стекла кабины (верхняя секция) в открытом состоянии				•		
Застеклённая нижняя секция двери кабины оператора				•		
Открывающееся заднее стекло кабины оператора				•		
Зеркала (боковое правое, боковое левое, заднее)				•		
Кабина, соответствующая требованиям безопасности FOPS / ROPS				•		
Защитная решётка, интегрированная в проём верхнего стекла кабины				•		
Кнопка аварийной блокировки работы погрузчика				•		
Сигнализатор продольной устойчивости с системой блокировки опасных движений				•		
Пузырьковый индикатор поперечного крена - креномер				•		
Аварийный выход - заднее стекло кабины оператора				•		
Система блокировки гидросистемы при отсутствии оператора				•		
Стеклоочистители с омывателями (верхний, передний, задний)				•		
Внешние световые приборы для движения по дорогам общего пользования				•		
Светодиодное рабочее освещение; на кабине впереди - 2 фары; на кабине сзади - 2 фары; на стреле - 2 фары; освещение зоны фаркопа - 1 фара				•		
Реверс вентилятора системы охлаждения				•		
Шумоизоляция моторного отсека				•		
Термозащита глушителя				•		
Предочиститель воздушного фильтра циклонного типа				•		
Высокопроизводительный воздушный фильтр впускной системы двигателя, для тяжёлых условий работы				•		
Аксиально-поршневой насос регулируемой производительности				•		
Квик-каплер механический тип Manitou				•		
Защитные пыльники выдвижной секции стрелы				•		
Гидролиния на стреле для подключения активного навесного оборудования с БРС				•		
Буфер стрелы				•		
Пост смазки заднего шарнира стрелы				•		
Паллетные вилы с плавающим захватом				•		
Ящик запираемый, для хранения инструментов и принадлежностей				•		
Проблесковый маячок жёлтого цвета				•		
Комплект пластиковых брызговиков на металлических кронштейнах				•		
Шины пневматические бескамерные с усиленными грунтозацепами (сельскохозяйственного назначения) 460/70R24 переднего и заднего мостов				•		
Регулируемое по высоте заднее буксировочное устройство				•		
Комплект ЗЧ, инструменты и принадлежности TLH-3507 / 4007 / 3510				•		

Параметрическая схема телескопического погрузчика TLH-3507 (CE), TLH-4007 (CE) Ковш 1,2 м. куб.

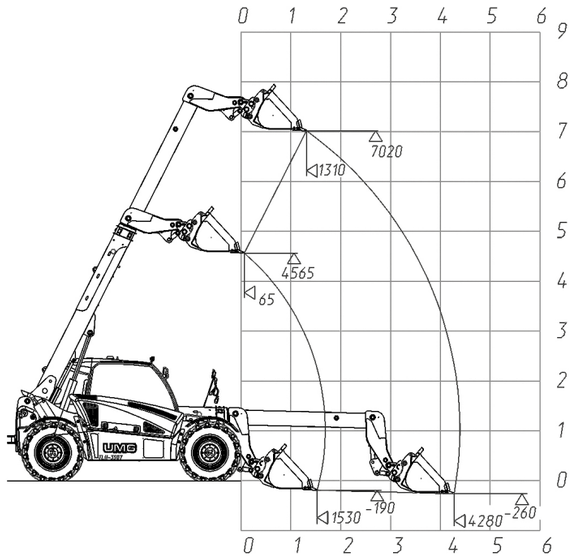

Параметрическая схема телескопического погрузчика TLH-3507 (AG), TLH-4007 (AG) Ковш для лёгких материалов 2,5 м.куб.

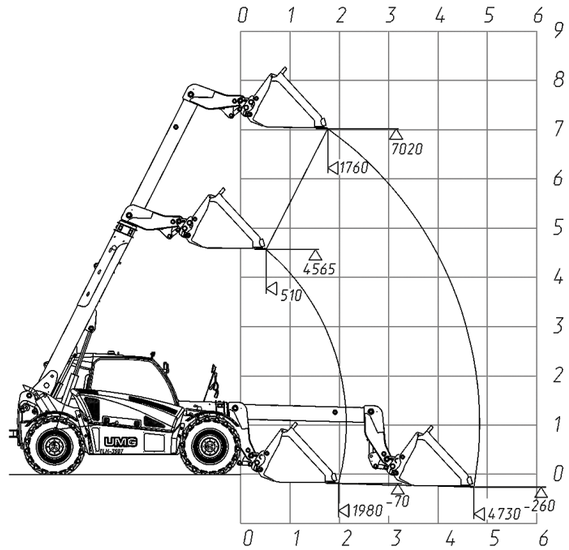

Параметрическая схема телескопического погрузчика TLH-3507 (AG) / (CE) Паллетные вил с “плавающим” захватом

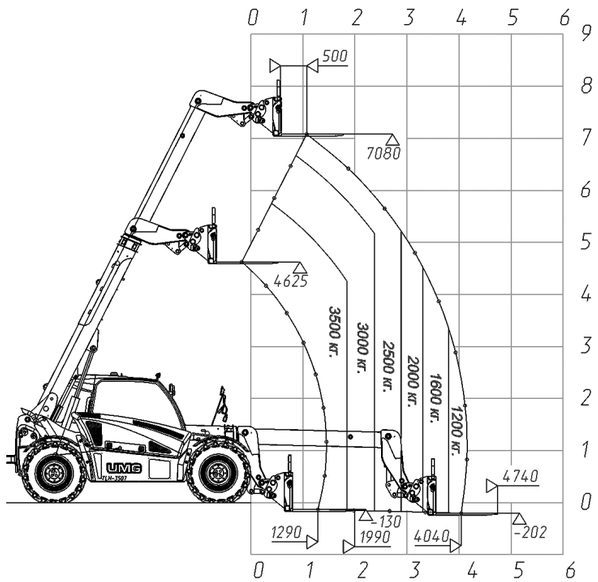

Параметрическая схема телескопического погрузчика TLH-4007 (AG) / (CE) Паллетные вил с “плавающим” захватом

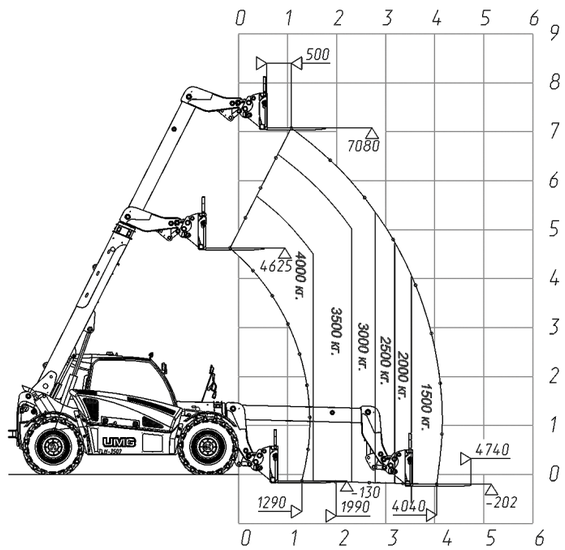

ПОДДЕРЖКА, КОТОРУЮ ВЫ ОЖИДАЕТЕ

ФИНАНСОВЫЕ УСЛУГИ

- Финансирование техники для физических и юридических лиц на привлекательных условиях
- Индивидуальные условия с учётом специфики бизнеса
- Специальные предложения на отдельные виды техники

Преимущества программы:

✓ минимальный пакет документов
✓ принятие решения в течение дня
✓ высокий процент одобрения

ЗАПАСНЫЕ ЧАСТИ

- Центральный склад запасных частей обеспечивает своевременную поставку оригинальных запасных частей

СЕРВИСНОЕ ОБСЛУЖИВАНИЕ

- Качественное обслуживание техники и оперативное выполнение сервисных работ обеспечивают более 70 авторизованных сервисных центров по всей России
- Возможность заключения контрактов на продление срока гарантии
- Капитальный ремонт техники в заводских условиях

ПОДПИСЫВАЙТЕСЬ НА НАШИ СОЦСЕТИ

TELEGRAM YOUTUBE VK OK

8(800) 250-49-55 (звонок по России бесплатный)
UMG.RU
г. Москва, ул. Рочдельская, д. 15, стр. 1

Материалы, технические характеристики представлены в ознакомительных целях и могут меняться без предварительного уведомления. Состав стандартного оснащения и оборудования, устанавливаемого по заказу, может быть изменен. Оборудование, приведенное на фотографиях и иллюстрациях, может отличаться от доступного при заказе. Иллюстрации и технические характеристики могут включать дополнительное оборудование и оснащение. Представленная информация не является публичной офертой.

май 2023